A6C/A6CV

密封型旋转拨动开关

DIL-IC形状的内部密封结构旋转拨动开关

- ●通过将旋转凸轮和接触片驱动方式的精密机械设计实现小型化。
- ●将顶部操作型、侧面操作型系列化。
- ●基座部插入成形，转动部分通过O环相当于密封构造IP64(IEC-60529)防止焊剂浸入，即使在尘埃较多或有水的地方使用也能确保高接触可靠性。
- ●端子部从外壳的侧面伸出，电路确认更容易。

符合RoHS

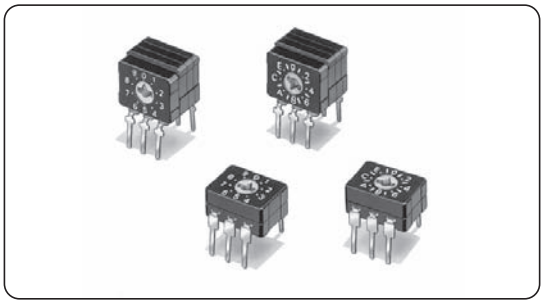

A6C/A6CV

■种类

类型（转子颜色）		上面操作型（橙）		侧面操作型（橙）	
位置数	包装形态 输出码		固定杆装包装单位		个装箱包装单位
10	实码	A6C-10R(N)	55	A6CV-10R	100
16	实码	A6C-16R(N)		A6CV-16R	

注．订购数量必须为包装单位的整数倍。

www.BDTIC.com/OMRON

■额定值/性能

额定值		DC 30V 0.1A、DC 3.5V 10μA（最小电流）
使用环境温度		-20～+70℃ 60%RH以下（无结冰、无凝露）
使用环境湿度		35～95%RH（+5～+35℃）
绝缘电阻		100MΩ以上（DC250V）
接触电阻		200mΩ以下（初始值）
耐电压		AC250V 1min（同极端子间）
振动	误动作	10～55Hz 双振幅1.5mm
冲击	误动作	300m/s²以上
电气寿命		2,000步以上
操作扭矩		0.98×10⁻²N・m以下
重量		上面操作：约0.4g 侧面操作：约0.8g

■输出表

10位置

型号	A6C-10R A6CV-10R			
码	实码			
位置	1	2	4	8
0				
1	●			
2		●		
3	●	●		
4			●	
5	●		●	
6		●	●	
7	●	●	●	
8				●
9	●			●

注．●标记表示内部的开关为ON。

16位置

型号	A6C-16R A6CV-16R			
码	实码			
位置	1	2	4	8
0				
1	●			
2		●		
3	●	●		
4			●	
5	●		●	
6		●	●	
7	●	●	●	
8				●
9	●			
A		●		●
B	●	●		●
C			●	●
D	●		●	●
E		●	●	●
F	●	●	●	●

注．●标记表示内部的开关为ON。

Part A.indb 章节19:260 2011-10-18 18:51:53

www.BDTIC.com/OMRON

■外形尺寸（单位：mm）

●上面操作型
10位置
A6C-10R(N)

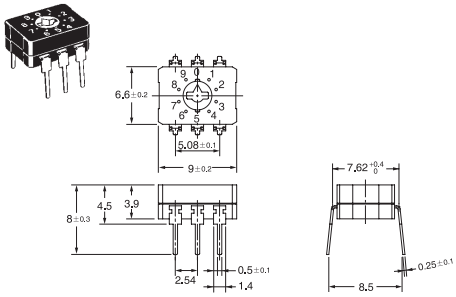

●上面操作型
16位置
A6C-16R(N)

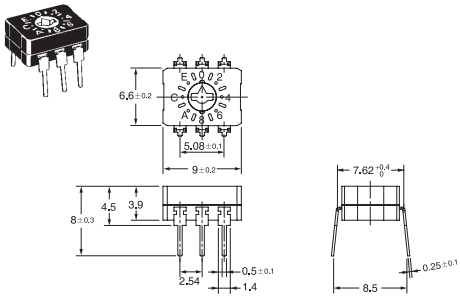

●侧面操作型
10位置
A6CV-10R

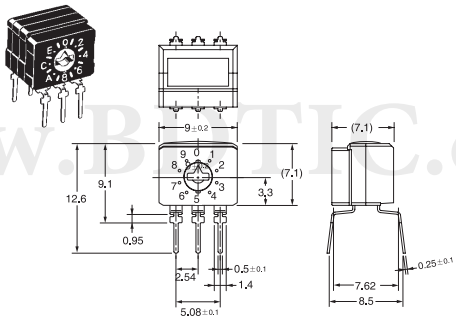

●侧面操作型
16位置
A6CV-16R

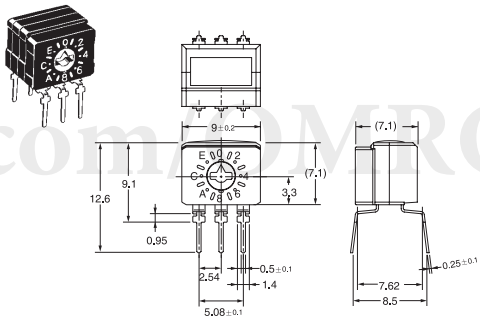

注. 上述的各种机型外型尺寸，没有指定部分的公差为±0.4mm。

■内部接线/印刷基板加工尺寸（单位:mm）

内部接线图(TOP VIEW)

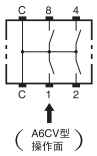

印刷基板端子孔加工尺寸实例
（TOP VIEW）
（单面基板t=1.2～1.6）

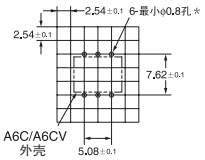

＊自动插入的场合请大于φ0.9。

■请正确使用

★阅读「共通注意事项」请正确使用。

Part A.indb 章节19:261 2011-10-18 18:51:53

www.BDTIC.com/OMRON