http://www.BDTIC.com/OMRON

G3VM-41LR11 MOS FET继电器

世界最小※SSOP包装
实现低C×R＝5pF・Ω的新型MOS FET继电器
（Coff（标准）＝0.7pF、Ron（标准）＝7Ω）
负载电压40V型

・可抑制输出信号衰减的导通电阻＝7Ω（标准）。

※2005年11月起，请向本公司咨询。

符合RoHS （详情请参见前-12页。）

NEW

※标记内容与实际商品有所不同。

⚠ 请参见
第B-264页的「共通注意事项」。

■用途示例

・半导体检查设备　・计测仪器
・宽带　・数据记录仪

■种类（关于不满1500个的订购，请向您的欧姆龙代表进一步咨询。）

接点结构	端子种类	负载电压	型号	最小包装单位
				捆包数量
1a	表面安装端子	AC40V峰值	G3VM-41LR11	——
			G3VM-41LR11（TR）	1,500

■外形尺寸

（单位：mm）

形G3VM-41LR11

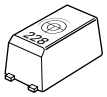

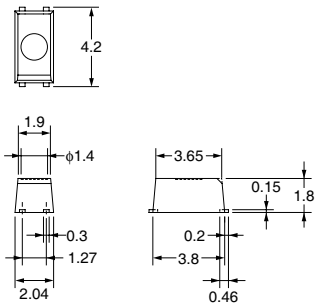

※标记内容与实际商品有所不同。

非指定的尺寸公差为±0.1mm。

CAD文件 G3VM_17

质量：0.03g

■端子布置/内部接线图（俯视图）

G3VM-41LR11

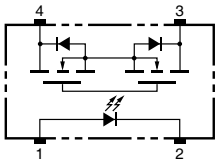

■安装衬垫尺寸（推荐值）（俯视图）

（单位：mm）

G3VM-41LR11

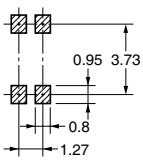

http://www.BDTIC.com/OMRON

■绝对最大额定（Ta＝25℃）

项目		符号	额定	单位	条件
输入侧	LED正向电流	I_F	30	mA	
	直流正向电流降低比率	ΔI_F/℃	－0.3	mA/℃	Ta≧25℃
	LED反向电流	V_R	5	V	
	粘合部位温度	T_J	125	℃	
输出侧	输出耐压	V_{OFF}	40	V	
	连续负载电流	I_O	120	mA	
	导通电流降比率	ΔI_{ON}/℃	－1.4	mA/℃	Ta≧25℃
	粘合部位温度	T_J	125	℃	
输入输出见耐压（注1）		V_{I-O}	1500	Vrms	AC持续1分钟
使用环境温度		Ta	－20～＋85	℃	不结冰、凝露
贮藏温度		Tstg	－40～＋125	℃	不结冰、凝露
焊接温度条件		－	260	℃	10s

（注1）：测量输入输出间的耐压时，分别对LED针脚、受光测针脚统一地施加电压。

■电气性能（Ta＝25℃）

项目		符号	最小	标准	最大	单位	条件
输入侧	LED正向电压	V_F	1.15	1.30	1.45	V	I_F＝5mA
	反向电流	I_R	—	—	10	μA	V_R＝5V
	端子间电容	C_T	—	70	—	pF	V＝0、f＝1MHz
	触发LED正向电流	I_{FT}	—	—	3	mA	I_O＝100mA
输出侧	最大输出导通电阻	R_{ON}	—	7	10	Ω	I_F＝5mA、I_O＝140mA、t＜1s
	开路时漏电流	I_{LEAK}	—	10	200	pA	V_{OFF}＝35V、Ta＝25℃
	端子间电容	C_{OFF}	—	0.7	1.3	pF	V＝0、f＝100MHz、t＜1s
输入输出间电容		C_{I-O}	—	0.3	—	pF	f＝1MHz、Vs＝0V
输入输出间电容绝缘电阻		R_{I-O}	1000	—	—	MΩ	V_{I-O}＝500VDC、RoH≦60%
动作时间		t_{ON}	—	—	0.2	ms	I_F＝5mA、R_L＝200Ω、V_{DD}＝10V（注2）
回复时间		t_{OFF}	—	—	0.2	ms	

（注2）：动作・回复时间

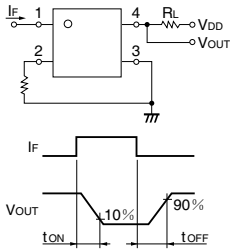

■推荐动作条件

为了保证继电器的正确动作和回复，请在以下条件下使用。

项目	符号	最小	标准	最大	单位
输出耐压	V_{DD}	—	—	32	V
动作LED正向电流	I_F	—	—	20	mA
连续负载电流	I_O	—	—	140	mA
动作温度	Ta	25	—	60	℃

■参考数据

负载电流—环境温度

G3VM-41LR11

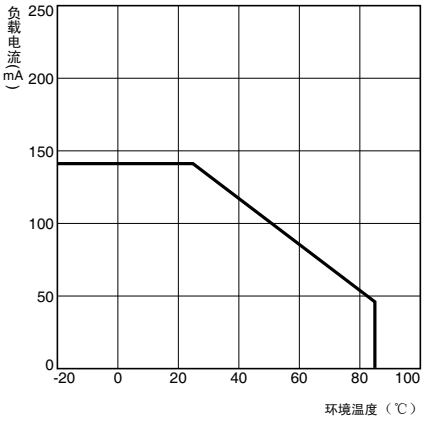

■请正确使用

・共通注意事项、请参见第B-264～B-265页。